ՀԻՄՔ ՀՄ 1

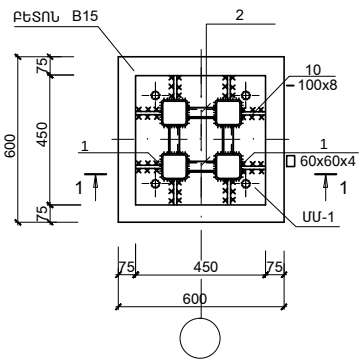

2 - 2

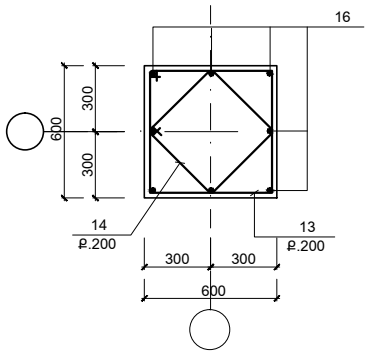

1 - 1

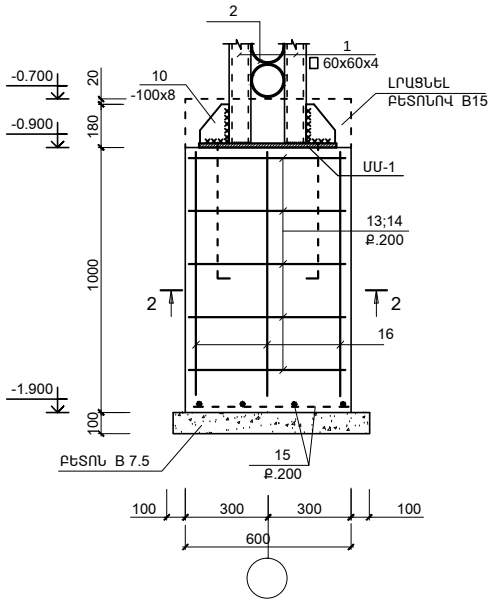

ՄԱՆՐԱՄԱՍ ՄՄ-1

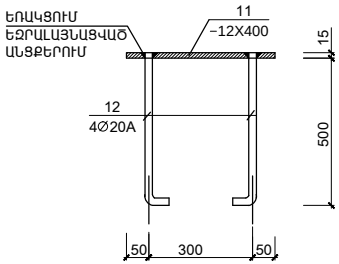

ՄԵՏԱՂԻ ԾԱԽՍԻ ԱՄՓՈՓԱԳԻՐԸ ՄԵԿ ԷԼ-ՏԻ ՀԱՄԱՐ ; ԿԳ

ԷԼ - ՏԻ ՄԱԿՆԻՇԸ	ԱՄՐԱՆԱՅԻՆ ՏԱՐՐԵՐ						ԸՆԴ. ԾԱԽՍԸ
	ԱՄՐԱՆԻ ԴԱՍԸ (СТО АСЧМ 7 - 93)						
	A-I			A500C			
	Φ8		ԸՆԴ.	Φ12		ԸՆԴ.	
ՀՄ 1	4.6		4.6	9.1		9.1	13.7

ՄԱՆՐԱՄԱՍՆԵՐԻ ԱՄՓՈՓԱԳԻՐ

ԴԻՐՔ	ԷՍՔԻԶ
13	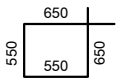
14	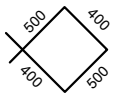

ՄԱՍՆԱԳԻՐ

ԴԻՐՔ	ՆՇԱՆԱԿՈՒՄԸ	ԱՆՎԱՆՈՒՄԸ		ՔԱՆ.	ՔԱՇԸ ՄԻԱՎՈՐԻ ԿԳ.	ԾԱՆՈԹ. ԸՆԴ. ԿԳ.
		ՄՈՒՏՔ - (1 ՀԱՏ)				
		ՄԵՏԱՂԱԿԱՆ ԷԼԵՄԵՆՏՆԵՐ				
1	ГОСТ 30245-2003	□ 60x60x4	L = 4370	16	29.3	469.2
2	ГОСТ 10704-63	ԽՈՂ. Φ121x3	L = 30	320	0.13	42.0
3	ГОСТ 30245-2003	□ 160x120x4	L = 2800	4	47.0	188.0
4	ГОСТ 30245-2003	□ 160x120x4	L = 3700	2	62.0	124.0
5	ГОСТ 30245-2003	□ 60x40x4	L = 3700	10	16.5	165.0
6	ГОСТ 19903 - 76	-12X340	L =340	4	10.89	43.6
7	ГОСТ 19903 - 76	-6X100	L =300	8	1.41	11.3
8	ГОСТ 19903 - 76	-6X120	L =120	8	0.68	5.4
9	ГОСТ 19903 - 76	-10X150	L =200	2	2.3	4.6
10	ГОСТ 19903 - 76	-8X75	L =180	32	0.84	27.1
				ԸՆԴԱՄԵՆԸ		1080.2
		ՄԱՆՐԱՄԱՍ ՄՄ-1	(4 ՀԱՏ)			22.6
11	ГОСТ 19903 - 76	-12X400	L =400	1	15.1	15.1
12	ГОСТ Р 52544 - 2006	Φ20 A500C	L = 750	4	1.87	7.5
		ՄԻԱՁՈՒՅԼ Ե.Բ ԷԼ - ԵՐ				
		ՀԻՄՔ ՀՄ 1	(4 ՀԱՏ)			
15	ГОСТ Р 52544 - 2006	Φ12 A500C	L = 550	8	0.5	4.0
16	-"-	Φ12 A500C	L = 950	6	0.85	5.1
13	-"-	Φ6 A-I	L = 2400	5	0.53	2.6
14	-"-	Φ6 A-I	L = 1800	5	0.4	2.0
	ՆՅՈՒԹԸ՝	ԲԵՏՈՆ B15	($մ^3$)			0.43
		ԲԵՏՈՆ B7.5	($մ^3$)			0.06

1. ՍՈՒՅՆ ԹԵՐԹԸ ՆԱՅԵԼ ԵԿ- 33 ՀԵՏ ՄԻԱՍԻՆ

ԾՐԱԳՐԻ ԱՌԱՋԱԴՐԱՆՔ՝ TAT-04			ԴԱՇՏԱՔԱՐԻ ՄԱՆԿԱՊԱՐՏԵԶԻ ԿԱՌՈՒՑՈՒՄ
ՆԱԽԱԳԾ.	ԱՂԱՋԱՆՅԱՆ Լ.		ԿՈՆՍՏՐՈՒԿՏՈՐԱԿԱՆ ՄԱՍ
ՊԱՇՏՈՆ	ԱԶԳԱԼՈՒՆ	ՍՏՈՐԱԳՐ.	ՀԻՄՔ ՀՄ 1 (ՀՈՎԱՐ Հ - 1)

ՓՈՒԼ	ԹԵՐԹ	ԹԵՐԹԵՐ
ԱՆ	ԵԿ-34	34

INTER energia ՌՆՏԵՐ էներգիա ՍՊԸ